COMO

Akcesoria do struktur bezramowych
Patch fittings



AKCESORIA
DO STRUKTUR
BEZRAMOWYCH

ACCESSORIES
FOR FRAMELESS
GLASS
CONSTRUCTION

CDA

AKCESORIA DO SZKŁA HARTOWANEGO

PD10

Zawias dolny
Bottom hinge

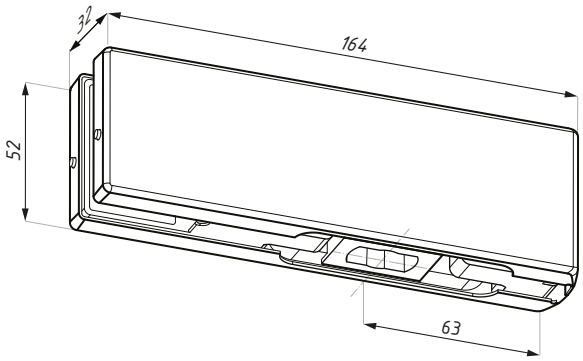



Kod / Code	Materiał Material	Wykończenie Finish
PD10PSS	stal nierdzewna / stainless steel	połysk / polish
PD10SSS	stal nierdzewna / stainless steel	satyna / satin

grubość szkła (mm): 10; 12	glass thickness (mm): 10; 12
max. szerokość drzwi (mm): 1000	max. door width (mm): 1000
max. ciężar drzwi (kg): 90	max. door weight (kg): 90
zalecana siła dokręcania śrub (Nm): M6: 15; M8: 20	recommended torque force for the screws (Nm): M6: 15; M8: 20
dla samozamykacza podłogowego: TD750, TD800, łożyska dolnego PD15	includes insert to suit floor spring: TD750, TD800, floor pivot PD15

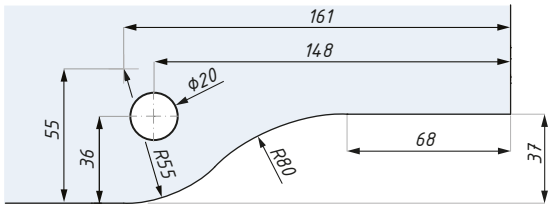

Przygotowanie szkła
Glass preparation

PD10-OSLH

Zawias dolny z przesuniętą osią (lewy)
Bottom hinge, offset (left handed)

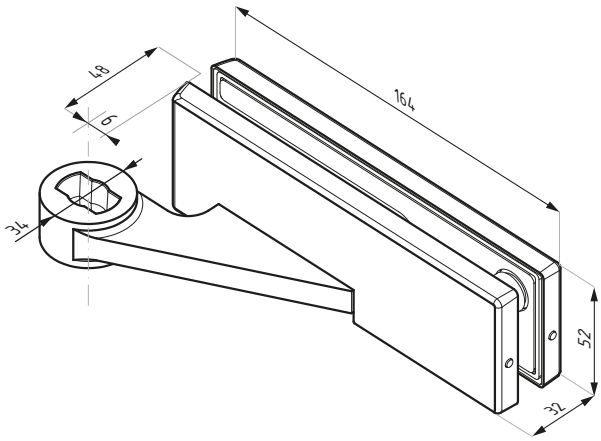



Kod / Code	Materiał Material	Wykończenie Finish
PD10-OSLH SETSSS	stal nierdzewna / stainless steel	satyna / satin

grubość szkła (mm):10;12	glass thickness (mm):10;12
max. szerokość drzwi (mm): 1000	max. door width (mm): 1000
max. ciężar drzwi (kg): 90	max. door weight (kg): 90
zalecana siła dokręcania śrub (Nm): M6: 15; M8: 20	recommended torque force for the screws (Nm): M6: 15; M8: 20
dla samozamykacza podłogowego: TD750, łożyska dolnego PD15	includes insert to suit floor spring: TD750, floor pivot PD15

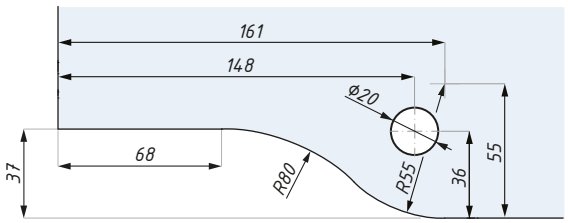

Przygotowanie szkła
Glass preparation

Quality product of P&H

PD10-OSRH

Zawias dolny z przesuniętą osią (prawy)
Bottom hinge, offset (right handed)

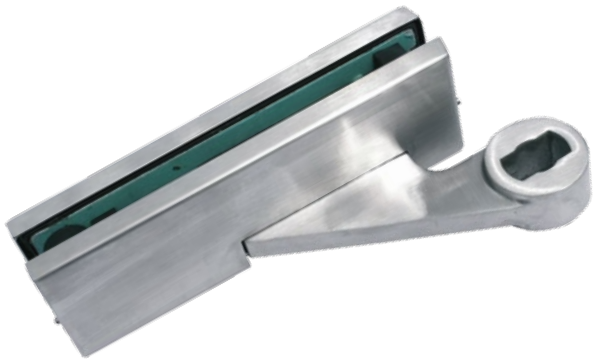

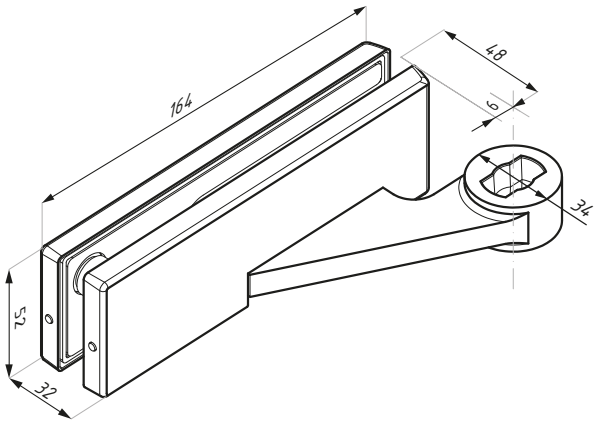

Kod / Code	Materiał Material	Wykończenie Finish
PD10-OSRH SETSSS	stal nierdzewna / stainless steel	satyna / satin

grubość szkła (mm): 10; 12	glass thickness (mm): 10; 12
max. szerokość drzwi (mm): 1000	max. door width (mm): 1000
max. ciężar drzwi (kg): 90	max. door weight (kg): 90
zalecana siła dokręcania śrub (Nm): M6: 15; M8: 20	recommended torque force for the screws (Nm): M6: 15 ; M8: 20
dla samozamykacza podłogowego: , TD750, łożyska dolnego PD15	includes insert to suit floor spring: TD750, floor pivot PD15

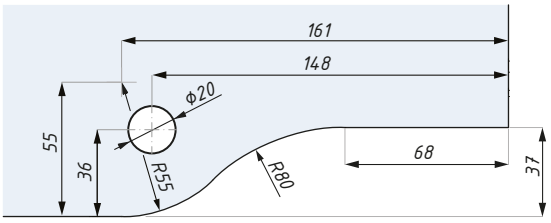

Przygotowanie szkła
Glass preparation

PD12

Zawias dolny z łożyskiem
Bottom hinge with ball bearing



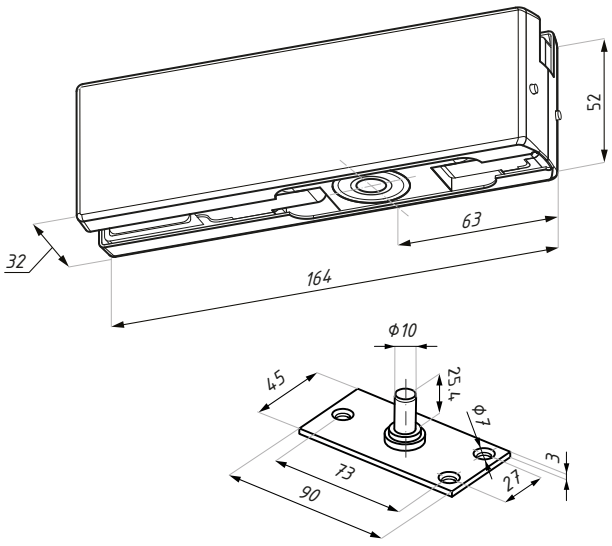

Kod / Code	Materiał Material	Wykończenie Finish
PD12-PSS	stal nierdzewna / stainless steel	połysk / polish
PD12-SSS	stal nierdzewna / stainless steel	satyna / satin

grubość szkła (mm): 10; 12	glass thickness (mm): 10; 12
max. szerokość drzwi (mm): 1000	max. door width (mm): 1000
max. ciężar drzwi (kg): 90	max. door weight (kg): 90
zalecana siła dokręcania śrub (Nm): M6: 10; M8: 20	recommended torque force for the screws (Nm): M6: 10; M8: 20
Zawiera łożysko i płytkę podłogową	Includes ball bearing insert & floor pivot

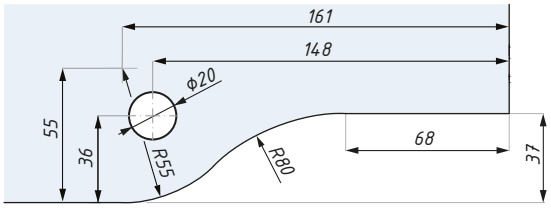

Przygotowanie szkła
Glass preparation

PD12-OSLH

Zawias dolny z przesuniętą osią i łożyskiem (lewy)
Bottom hinge with ball bearing, offset (left handed)

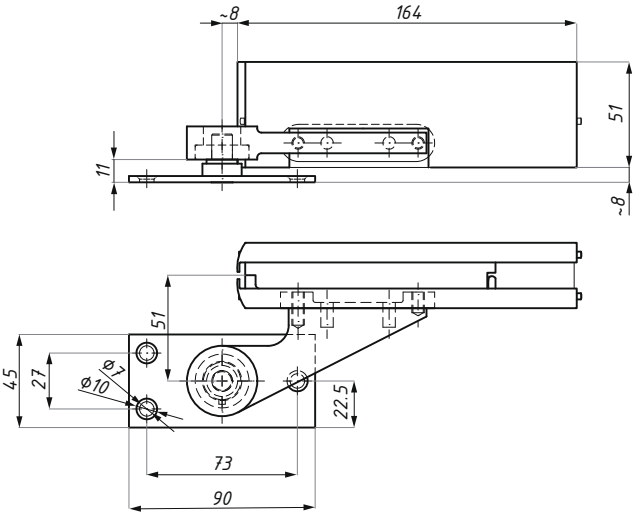



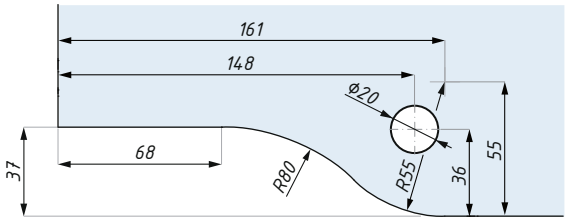

Przygotowanie szkła
Glass preparation

Kod / Code	Materiał Material	Wykończenie Finish
PD12-OSLH SETSSS	stal nierdzewna / stainless steel	satyna / satin

grubość szkła (mm): 10; 12	glass thickness (mm): 10; 12
max. szerokość drzwi (mm): 1000	max. door width (mm): 1000
max. ciężar drzwi (kg): 90	max. door weight (kg): 90
zalecana siła dokręcania śrub (Nm): M6: 15; M8: 20	recommended torque force for the screws (Nm): M6: 15; M8: 20
Zawiera płytkę podłogową	Includes floor pivot

PD12-OSRH

Zawias dolny z przesuniętą osią i łożyskiem (prawy)
Bottom hinge with ball bearing, offset (right handed)

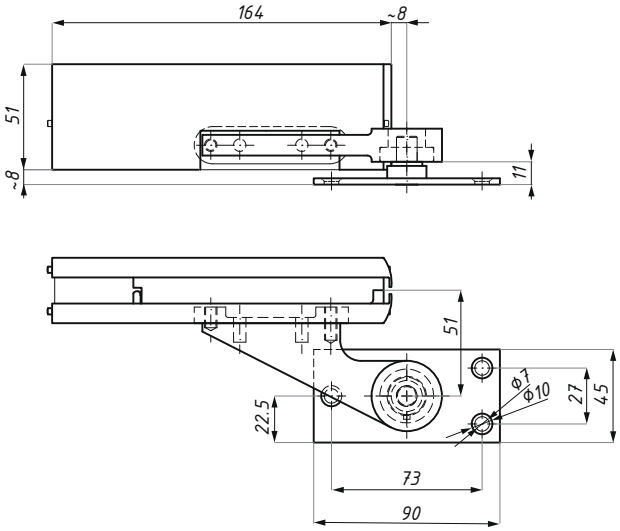



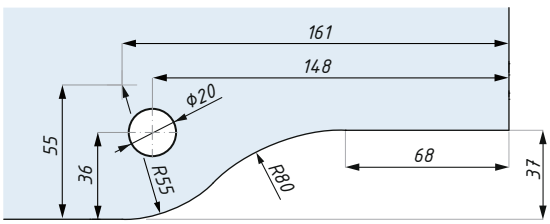

Przygotowanie szkła
Glass preparation

Kod / Code	Materiał Material	Wykończenie Finish
PD12-OSRH SETSSS	stal nierdzewna / stainless steel	satyna / satin

grubość szkła (mm): 10; 12	glass thickness (mm): 10; 12
max. szerokość drzwi (mm): 1000	max. door width (mm): 1000
max. ciężar drzwi (kg): 90	max. door weight (kg): 90
zalecana siła dokręcania śrub (Nm): M6: 15; M8: 20	recommended torque force for the screws (Nm): M6: 15; M8: 20
Zawiera płytkę podłogową	Includes floor pivot

PD20

Zawias górny
Top hinge



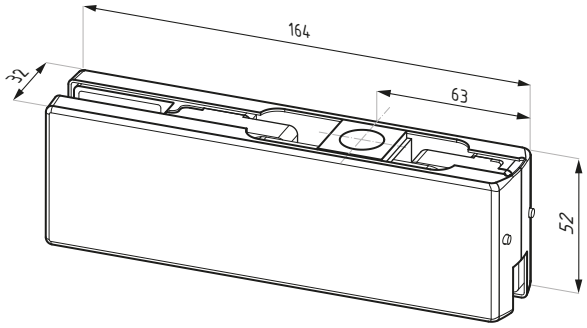

Kod / Code	Materiał Material	Wykończenie Finish
PD20PSS	stal nierdzewna / stainless steel	połysk / polish
PD20SSS	stal nierdzewna / stainless steel	satyna / satin

grubość szkła (mm): 10; 12	glass thickness (mm): 10; 12
max. szerokość drzwi (mm): 1000	max. door width (mm): 1000
max. ciężar drzwi (kg): 90	max. door weight (kg): 90
zalecana siła dokręcania śrub (Nm): M6: 15; M8: 20	recommended torque force for the screws (Nm): M6: 15; M8: 20
zawiera gniazdo dla: PD24, PD30, PD30B, PD40	includes socket for: PD24, PD30, PD30B, PD40

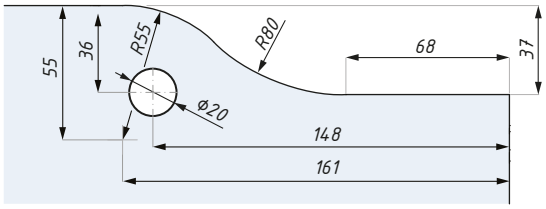

Przygotowanie szkła
Glass preparation

PD20-OSLH

Zawias górny z przesuniętą osią (lewy)
Top hinge, offset (left handed)



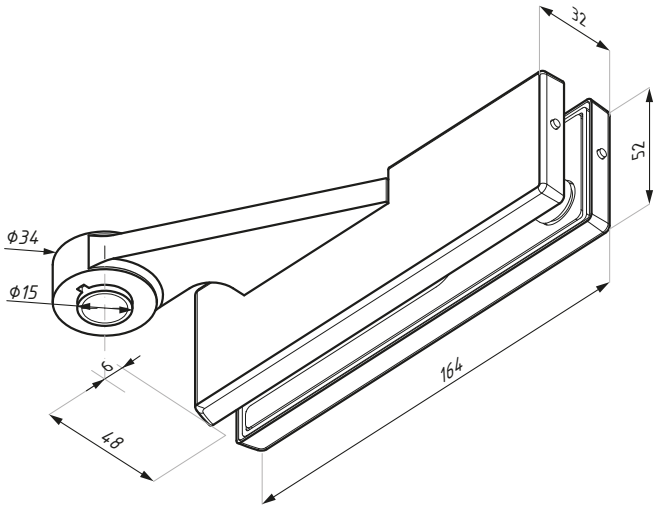

Kod / Code	Materiał Material	Wykończenie Finish
PD20-OSLH SETSSS	stal nierdzewna / stainless steel	satyna / satin

grubość szkła (mm): 10; 12	glass thickness (mm): 10; 12
max. szerokość drzwi (mm): 1000	max. door width (mm): 1000
max. ciężar drzwi (kg): 90	max. door weight (kg): 90
zalecana siła dokręcania śrub (Nm): M6: 15; M8: 20	recommended torque force for the screws (Nm): M6: 15; M8: 20
dla: PD30-OSLH, PD40-OSLH, PD24-OSLH	to suit: PD30-OSLH, PD40-OSLH, PD24-OSLH

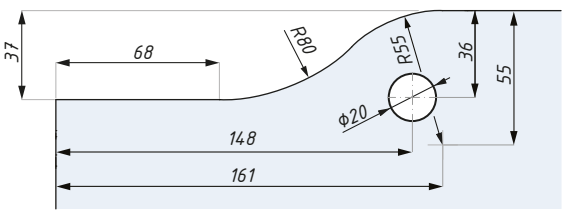

Przygotowanie szkła
Glass preparation

PD20-OSRH

Zawias górny z przesuniętą osią (prawy)
Top hinge, offset (right handed)

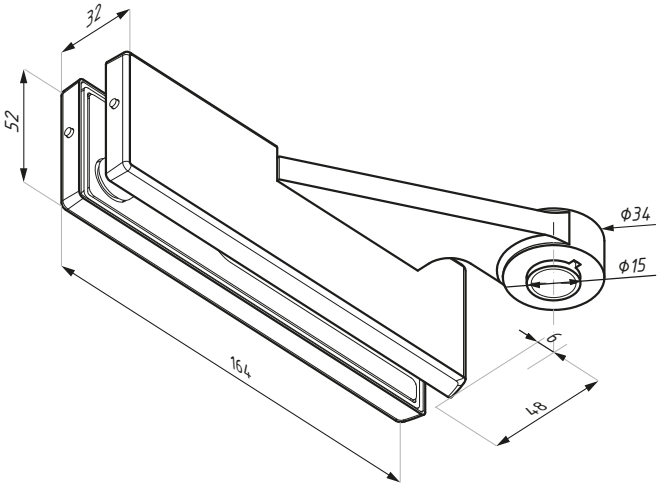



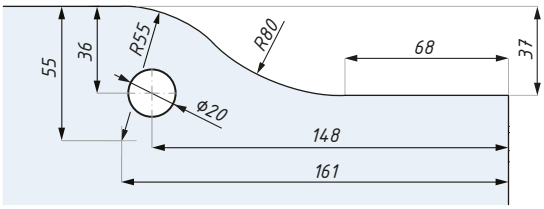

Przygotowanie szkła
Glass preparation

Kod / Code	Materiał Material	Wykończenie Finish
PD20-OSRH SETSSSS	stal nierdzewna / stainless steel	satyna / satin

grubość szkła (mm): 10; 12	glass thickness (mm): 10; 12
max. szerokość drzwi (mm): 1000	max. door width (mm): 1000
max. ciężar drzwi (kg): 90	max. door weight (kg): 90
zalecana siła dokręcania śrub (Nm): M6: 15; M8: 20	recommended torque force for the screws (Nm): M6: 15; M8: 20
dla: PD30-OSRH, PD40-OSRH, PD24-OSRH	to suit: PD30-OSRH, PD40-OSRH, PD24-OSRH

PD30

Łącznik naświetle - ściana
Overpanel patch

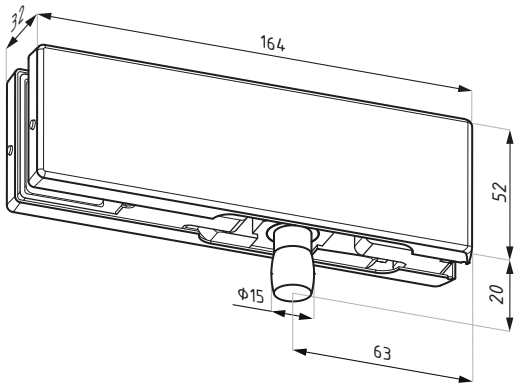



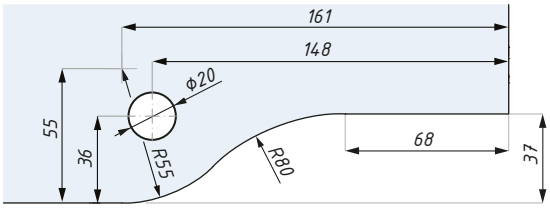

Przygotowanie szkła
Glass preparation

Kod / Code	Materiał Material	Wykończenie Finish
PD30PSS	stal nierdzewna / stainless steel	połysk / polish
PD30SSS	stal nierdzewna / stainless steel	satyna / satin

grubość szkła (mm): 10; 12	glass thickness (mm): 10; 12
zalecana siła dokręcania śrub (Nm): M6: 15; M8: 20	recommended torque force for the screws (Nm): M6: 15; M8: 20
dla zawiasu: PD20, zawiera kołek rozporowy M8	for top hinge: PD20, includes M8 threaded rod and expansion bolt

PD30-OSLH

Łącznik naświetle - ściana z przesuniętą osią (lewy)
Overpanel patch, offset (left handed)



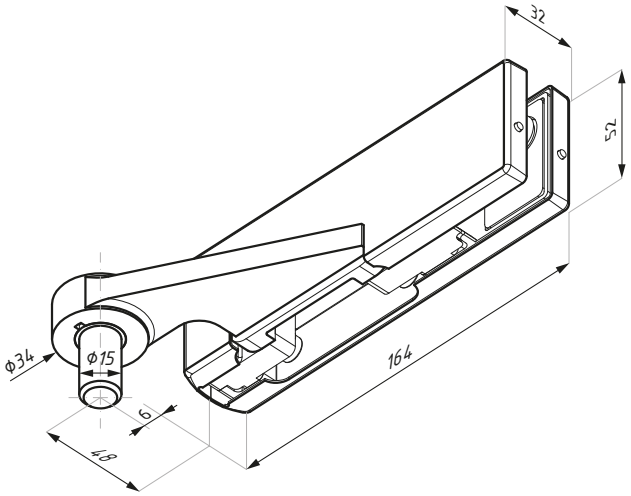

Kod / Code	Materiał / Material	Wykończenie / Finish
PD30-OSLH SETSSS	stal nierdzewna / stainless steel	satyna / satin

grubość szkła (mm): 10; 12	glass thickness (mm): 10; 12
zalecana siła dokręcania śrub (Nm): M6: 15; M8: 20	recommended torque force for the screws (Nm): M6: 15; M8: 20
dla zawiasu: PD20-OSLH, zawiera kołek rozporowy M8	for top hinge: PD20-OSLH, includes M8 threaded rod and expansion bolt

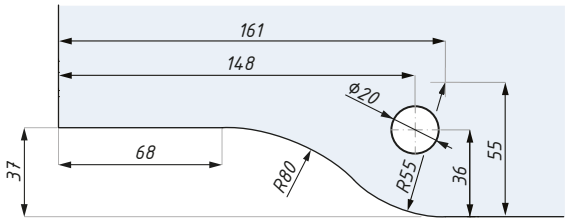

Przygotowanie szkła
Glass preparation

PD30-OSRH

Łącznik naświetle - ściana z przesuniętą osią (prawy)
Overpanel patch, offset (right handed)



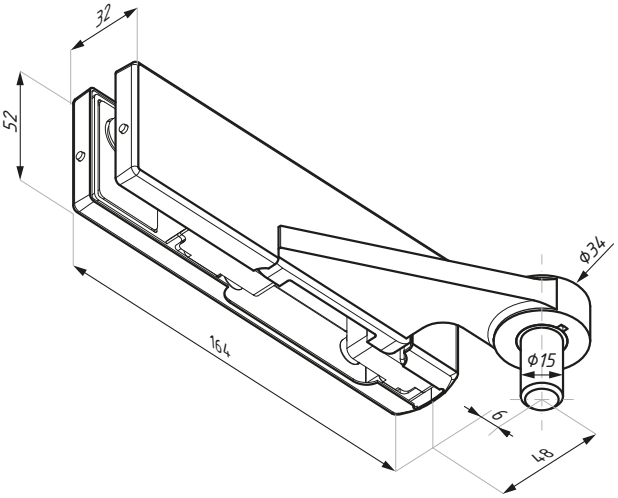

Kod / Code	Materiał / Material	Wykończenie / Finish
PD30-OSRH SETSSS	stal nierdzewna / stainless steel	satyna / satin

grubość szkła (mm): 10; 12	glass thickness (mm): 10; 12
zalecana siła dokręcania śrub (Nm): M6: 15; M8: 20	recommended torque force for the screws (Nm): M6: 15; M8: 20
dla zawiasu: PD20-OSRH, zawiera kołek rozporowy M8	for top hinge: PD20-OSRH, includes M8 threaded rod and expansion bolt

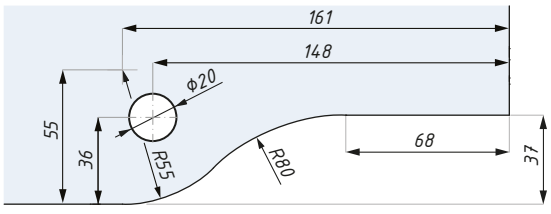

Przygotowanie szkła
Glass preparation

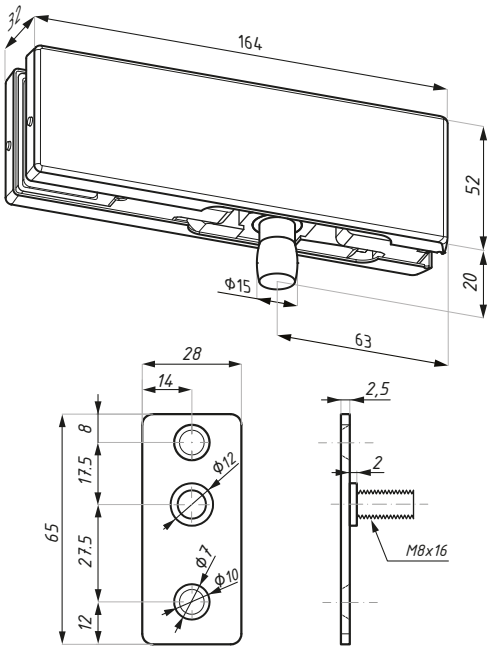

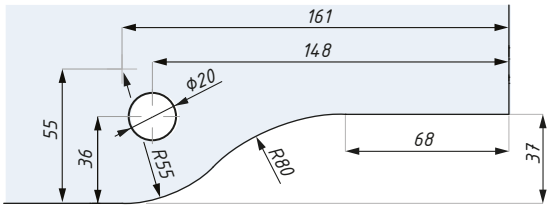

Przygotowanie szkła
Glass preparation

PD30B

Łącznik naświetle - ściana
Overpanel patch



Kod / Code	Materiał Material	Wykończenie Finish
PD30BSSS	stal nierdzewna / stainless steel	satyna / satin

grubość szkła (mm): 10; 12	glass thickness (mm): 10; 12
zalecana siła dokręcania śrub (Nm): M6: 15; M8: 20	recommended torque force for the screws (Nm): M6: 15; M8: 20
dla zawiasu: PD20, zawiera płytkę mocującą	for top hinge: PD20, includes fixing plate

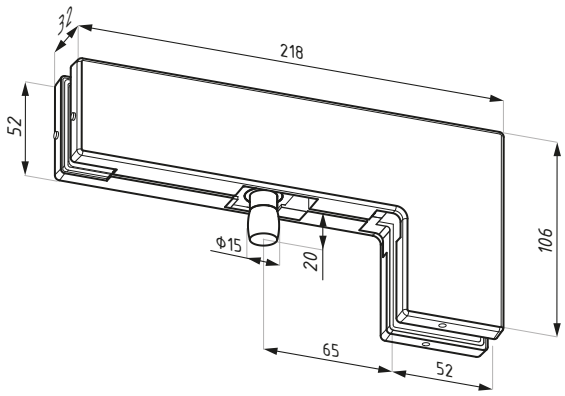

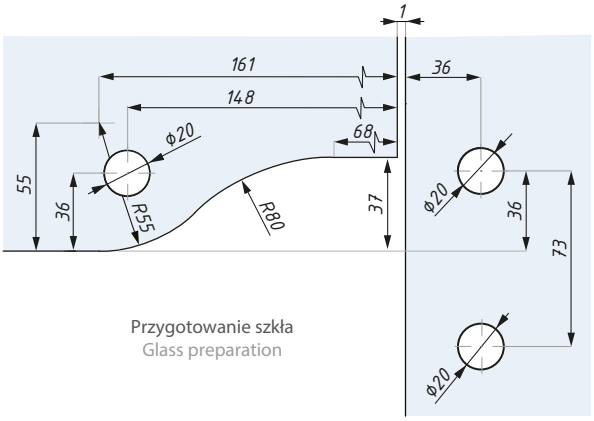

Przygotowanie szkła
Glass preparation

PD40

Łącznik naświetla górnego z bocznym
Over & side panel patch



Kod / Code	Materiał Material	Wykończenie Finish
PD40PSS	stal nierdzewna / stainless steel	połysk / polish
PD40SSS	stal nierdzewna / stainless steel	satyna / satin

grubość szkła (mm): 10; 12	glass thickness (mm): 10; 12
zalecana siła dokręcania śrub (Nm): M6: 15; M8: 20	recommended torque force for the screws (Nm): M6: 15; M8: 20
dla zawiasu: PD20	for top hinge: PD20

PD40-OSLH

Łącznik naświetla górnego z bocznym,
z przesuniętą osią (lewy)
Over & side panel patch, offset (left handed)



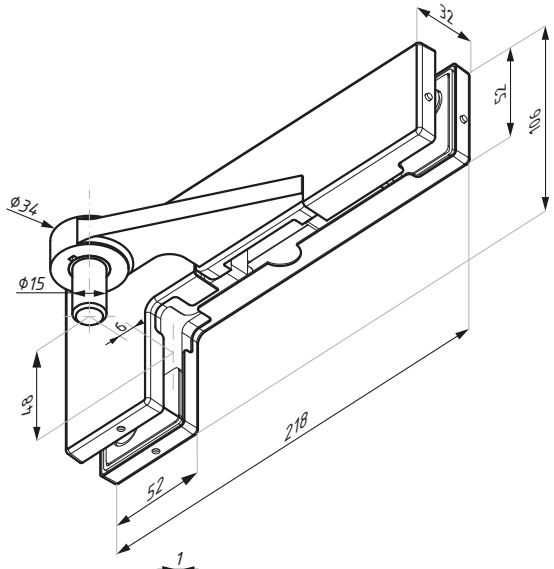

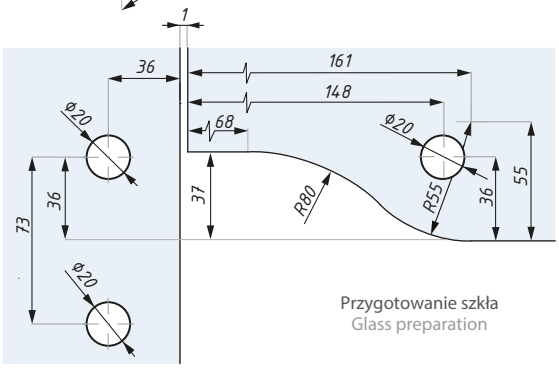

Przygotowanie szkła
Glass preparation

Kod / Code	Materiał Material	Wykończenie Finish
PD40-OSLH SETSSS	stal nierdzewna / stainless steel	satyna / satin

grubość szkła (mm): 10; 12	glass thickness (mm): 10; 12
zalecana siła dokręcania śrub (Nm): M6: 15; M8: 20	recommended torque force for the screws (Nm): M6: 15; M8: 20
dla zawiasu: PD20-OSLH	for top hinge: PD20-OSLH

PD40-OSRH

Łącznik naświetla górnego z bocznym,
z przesuniętą osią (prawy)
Over & side panel patch, offset (right handed)



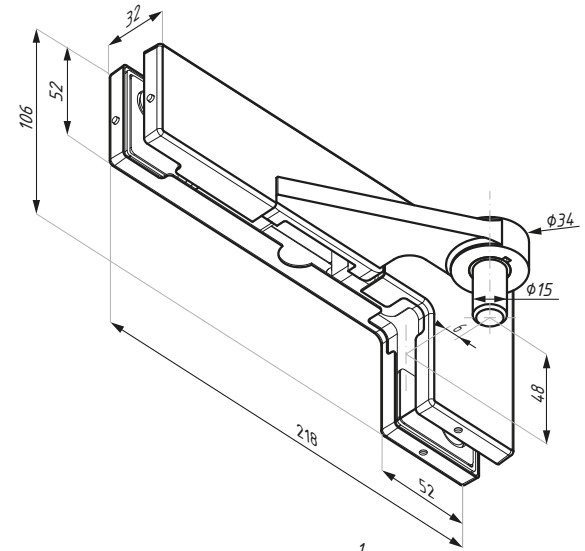

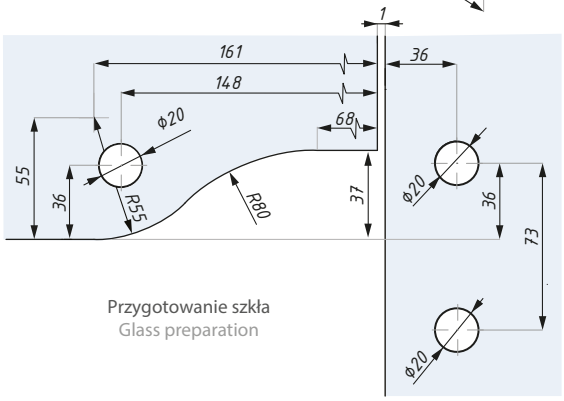

Przygotowanie szkła
Glass preparation

Kod / Code	Materiał Material	Wykończenie Finish
PD40-OSRH SETSSS	stal nierdzewna / stainless steel	satyna / satin

grubość szkła (mm): 10; 12	glass thickness (mm): 10; 12
zalecana siła dokręcania śrub (Nm): M6: 15; M8: 20	recommended torque force for the screws (Nm): M6: 15; M8: 20
dla zawiasu: PD20-OSRH	for top hinge: PD20-OSRH

PD41LH

Łącznik naświetla górnego z panelem bocznym
i żebrem wzmacniającym (lewy)
Over & side panel patch with fin link patch (left handed)

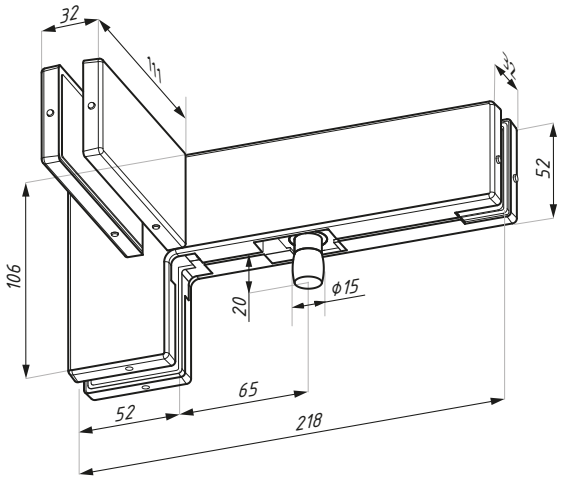



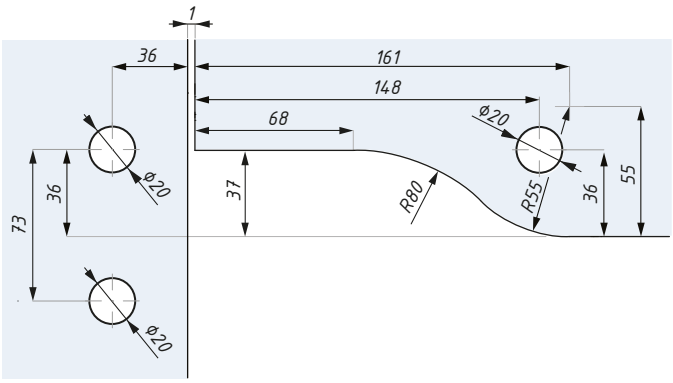

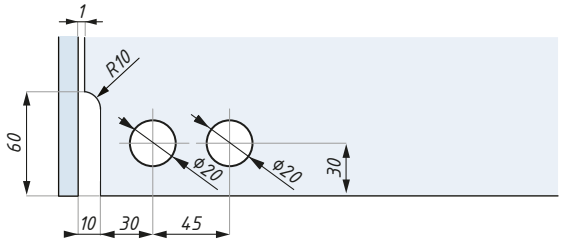

Przygotowanie szkła
Glass preparation

Kod / Code	Materiał / Material	Wykończenie / Finish
PD41LHSSS	stal nierdzewna / stainless steel	satyna / satin

grubość szkła (mm): 10; 12	glass thickness (mm): 10; 12
zalecana siła dokręcania śrub (Nm): M6: 15; M8: 20	recommended torque force for the screws (Nm): M6: 15; M8: 20
dla zawiasu: PD20	for hinge: PD20

Quality product of P&H

PD41RH

Łącznik naświetla górnego z panelem bocznym
i żebrem wzmacniającym (prawy)
Over & side panel patch with fin link patch (right handed)



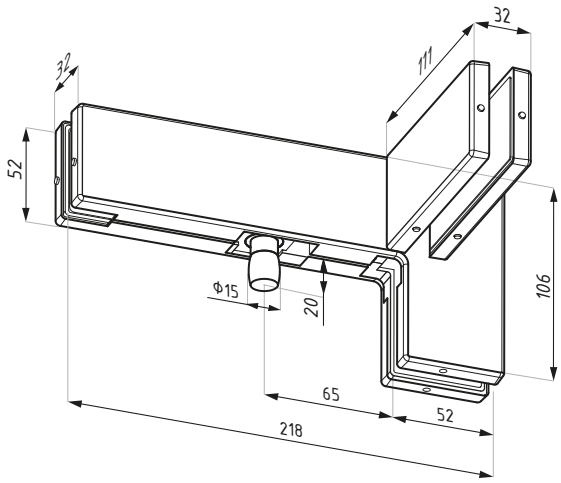

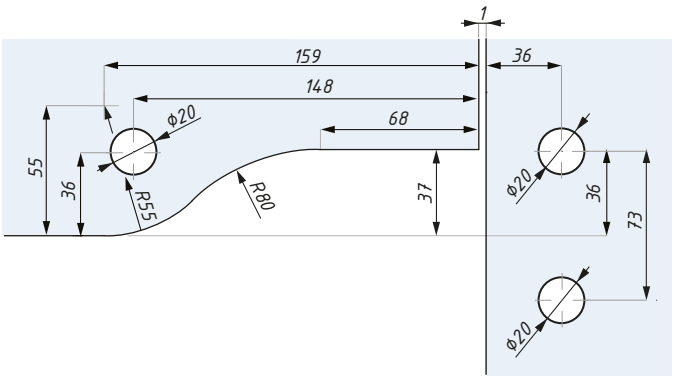

Kod / Code	Materiał / Material	Wykończenie / Finish
PD41RHSSS	stal nierdzewna / stainless steel	satyna / satin

grubość szkła (mm): 10; 12	glass thickness (mm): 10; 12
zalecana siła dokręcania śrub (Nm): M6: 15; M8: 20	recommended torque force for the screws (Nm): M6: 15; M8: 20
dla zawiasu: PD20	for hinge: PD20

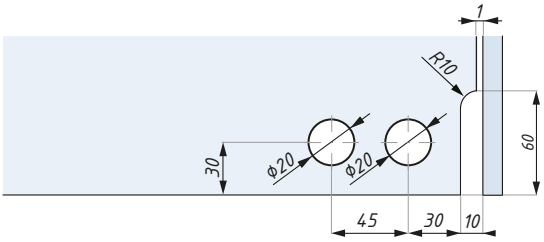

Przygotowanie szkła
Glass preparation

PD63

Łącznik naświetla górnego z panelem bocznym
Over & side panel patch



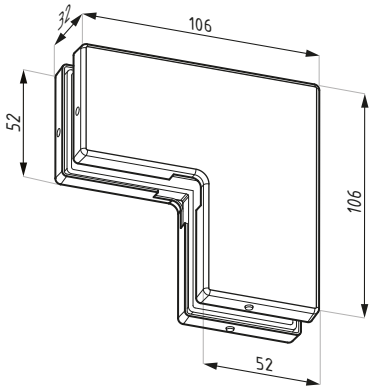

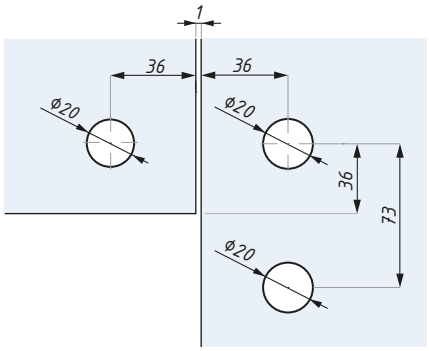

Przygotowanie szkła
Glass preparation

Kod / Code	Materiał Material	Wykończenie Finish
PD63PSS	stal nierdzewna / stainless steel	połysk / polish
PD63SSS	stal nierdzewna / stainless steel	satyna / satin

grubość szkła (mm): 10; 12	glass thickness (mm): 10; 12
zalecana siła dokręcania śrub (Nm): M6: 15; M8: 20	recommended torque force for the screws (Nm): M6: 15; M8: 20

PD63S

Łącznik naświetla górnego z panelem bocznym i stoperem
Over & side panel patch with stop insert



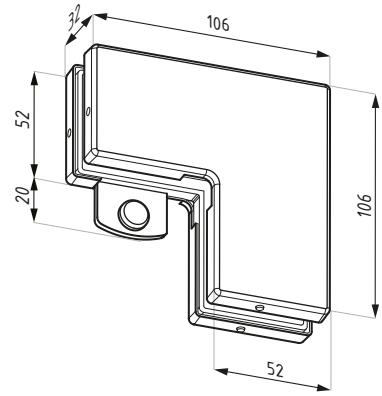

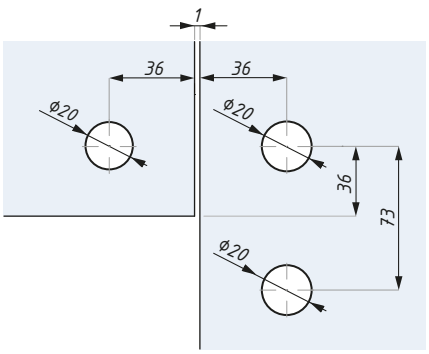

Przygotowanie szkła
Glass preparation

Kod / Code	Materiał Material	Wykończenie Finish
PD63S-SSS	stal nierdzewna / stainless steel	satyna / satin

grubość szkła (mm): 10;12	glass thickness (mm): 10;12
zalecana siła dokręcania śrub (Nm): M6: 15; M8 :20	recommended torque force for the screws (Nm): M6: 15; M8: 20

Quality product of P&H

PD70

Łącznik dwóch paneli
Two panels patch



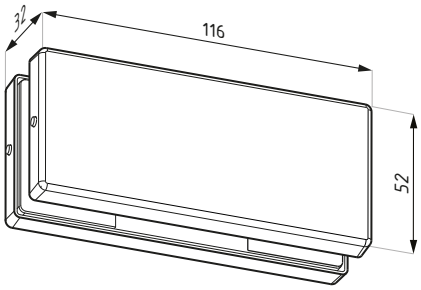

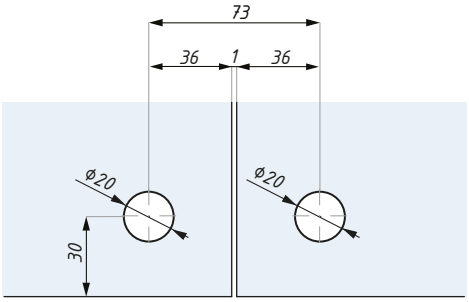

Przygotowanie szkła
Glass preparation

Kod / Code	Materiał Material	Wykończenie Finish
PD70SSS	stal nierdzewna / stainless steel	satyna / satin

grubość szkła (mm): 10;12	glass thickness (mm): 10;12
zalecana siła dokręcania śrub (Nm): M6: 15; M8: 20	recommended torque force for the screws (Nm): M6: 15; M8: 20

PD70-90

Łącznik dwóch paneli 90°
Two panels 90° angled patch



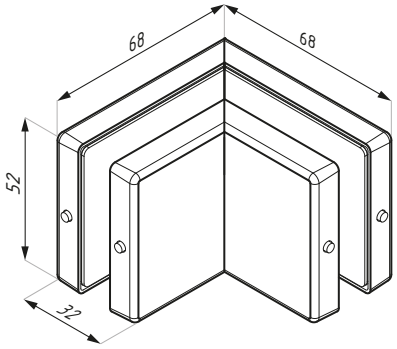

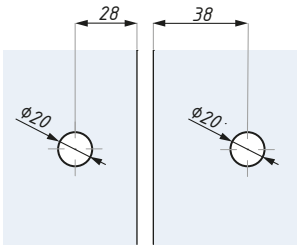

Przygotowanie szkła
Glass preparation

Kod / Code	Materiał Material	Wykończenie Finish
PD70-90SSS	stal nierdzewna / stainless steel	satyna / satin

grubość szkła (mm): 10; 12	glass thickness (mm): 10; 12
zalecana siła dokręcania śrub (Nm): M6: 15; M8: 20	recommended torque force for the screws (Nm): M6: 15; M8: 20

PD70DS

Łącznik do naświetla z podwójnym stoperem
Overpanel patch with double stop insert

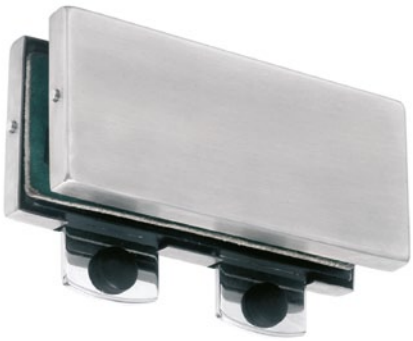

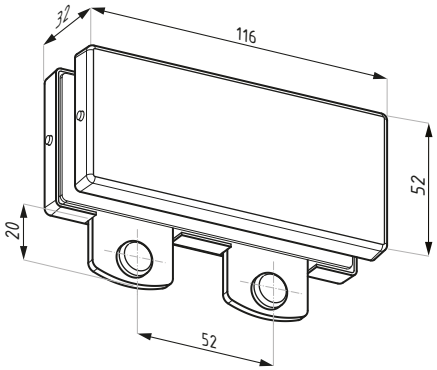

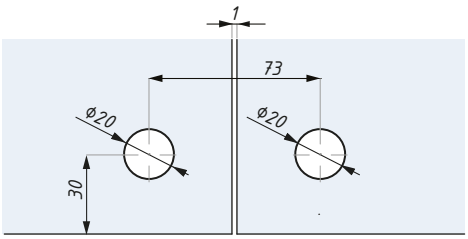

Przygotowanie szkła
Glass preparation

Kod / Code	Materiał Material	Wykończenie Finish
PD70DS-SSS	stal nierdzewna / stainless steel	satyna / satin

grubość szkła (mm): 10; 12	glass thickness (mm): 10; 12
zalecana siła dokręcania śrub (Nm): M6: 15; M8: 20	recommended torque force for the screws (Nm): M6: 15; M8: 20

PD71

Łącznik do naświetla z żebrem wzmacniającym
Overpanel patch with interior fin panel link



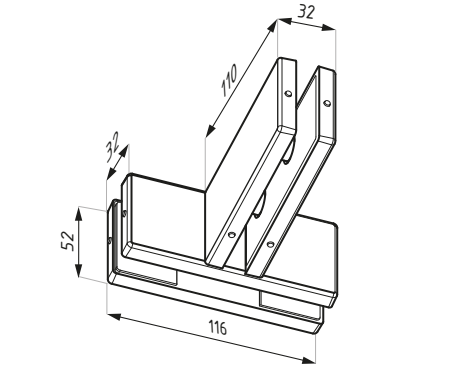

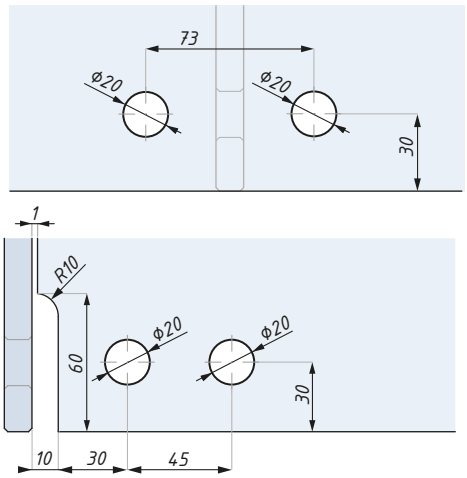

Przygotowanie szkła
Glass preparation

Kod / Code	Materiał Material	Wykończenie Finish
PD71SSS	stal nierdzewna / stainless steel	satyna / satin

grubość szkła (mm): 10; 12	glass thickness (mm): 10; 12
zalecana siła dokręcania śrub (Nm): M6: 15; M8: 20	recommended torque force for the screws (Nm): M6: 15; M8: 20

Quality product of P&H

PD80

Łącznik dla czterech paneli
Connector patch for four panels



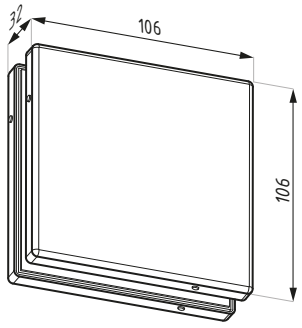

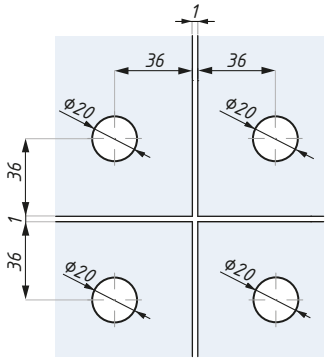

Przygotowanie szkła
Glass preparation

Kod / Code	Materiał Material	Wykończenie Finish
PD80SSS	stal nierdzewna / stainless steel	satyna / satin

grubość szkła (mm): 10; 12	glass thickness (mm): 10; 12
zalecana siła dokręcania śrub (Nm): M6: 15; M8: 20	recommended torque force for the screws (Nm): M6: 15; M8: 20

PD82

Łącznik dwóch paneli ze ścianą
Side patch wall to glass for two panels



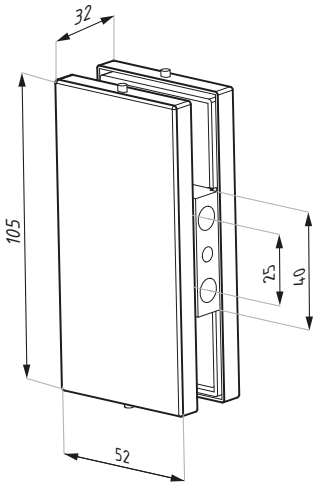

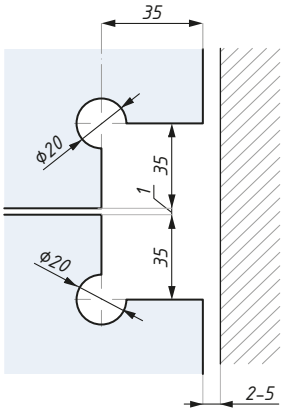

Przygotowanie dla szkła 10,12 mm
Glass preparation for glass 10,12 mm

Kod / Code	Materiał Material	Wykończenie Finish
PD82PSS	stal nierdzewna / stainless steel	połysk / polish
PD82SSS	stal nierdzewna / stainless steel	satyna / satin

grubość szkła (mm): 10; 12	glass thickness (mm): 10; 12
zalecana siła dokręcania śrub (Nm): M6: 15; M8: 20	recommended torque force for the screws (Nm): M6: 15; M8: 20

PD85

Łącznik panela ze ścianą
Connector patch wall to glass

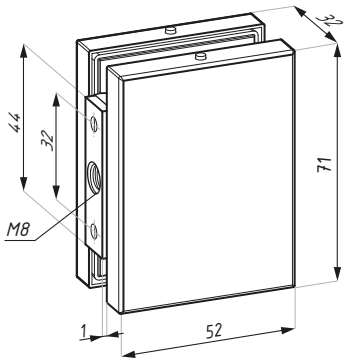

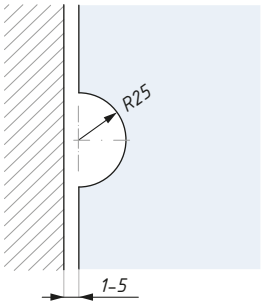

Przygotowanie szkła
Glass preparation



Kod / Code	Materiał / Material	Wykończenie / Finish
PD85PSS	stal nierdzewna / stainless steel	satyna / satin
PD85SSS	stal nierdzewna / stainless steel	satyna / satin

grubość szkła (mm): 10; 12	glass thickness (mm): 10; 12
zalecana siła dokręcania śrub (Nm): M6: 15; M8: 20	recommended torque force for the screws (Nm): M6: 15; M8: 20

GK30

Przeciwkaseta – łącznik naświetla ze ścianą
Overpanel strike patch

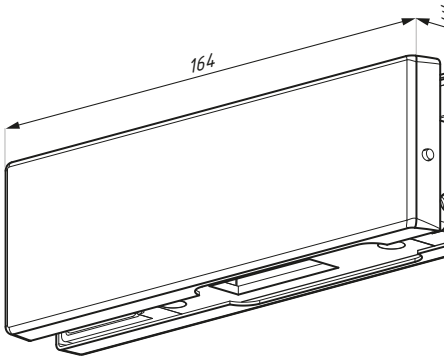



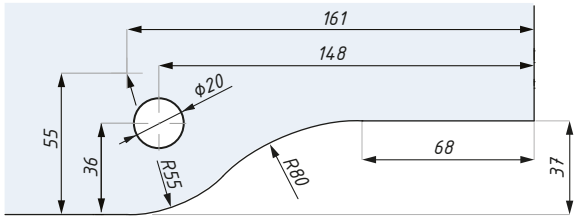

Przygotowanie szkła
Glass preparation

Kod / Code	Materiał / Material	Wykończenie / Finish
GK30PSS	stal nierdzewna / stainless steel	połysk / polish
GK30SSS	stal nierdzewna / stainless steel	satyna / satin

grubość szkła (mm): 10; 12	glass thickness (mm): 10; 12
zalecana siła dokręcania śrub (Nm): M6: 15; M8: 20	recommended torque force for the screws (Nm): M6: 15; M8: 20
dla zamka: PL50, zawiera kołek rozporowy M8	for corner lock: PL50, includes M8 threaded rod and expansion bolt

Quality product of P&H

GK30B

Przeciwkaseta – łącznik naświetla ze ścianą
Overpanel strike patch



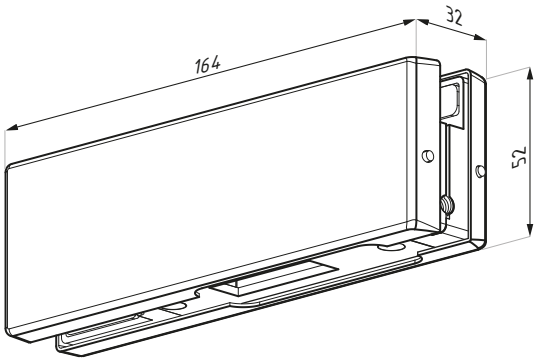

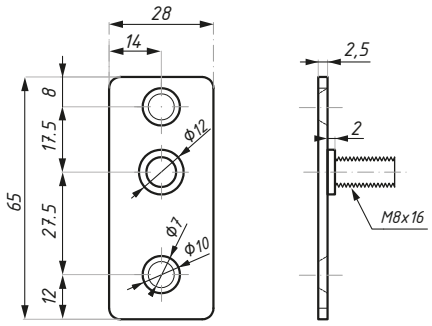

Kod / Code	Materiał Material	Wykończenie Finish
GK30BSSS	stal nierdzewna / stainless steel	satyna / satin

grubość szkła (mm): 10; 12	glass thickness (mm): 10; 12
zalecana siła dokręcania śrub (Nm): M6: 15 ; M8: 20	recommended torque force for the screws (Nm): M6: 15; M8: 20
dla zamka: PL50, z płytką mocującą	for corner lock: PL50, includes fixing back plate

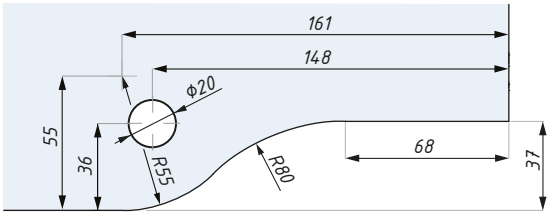

Przygotowanie szkła
Glass preparation

GK40

Przeciwkaseta – łącznik naświetla z panelem bocznym
Over & side panel strike patch



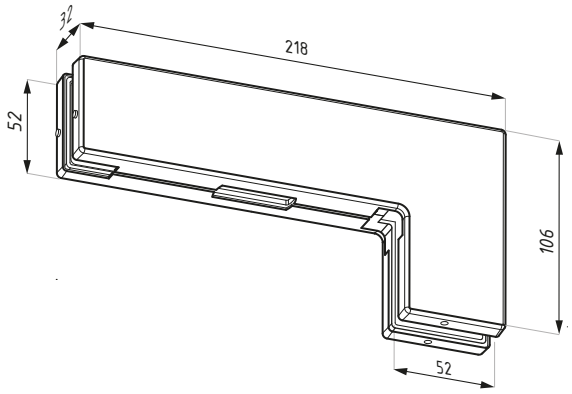

Kod / Code	Materiał Material	Wykończenie Finish
GK40PSS	stal nierdzewna / stainless steel	połysk / polish
GK40SSS	stal nierdzewna / stainless steel	satyna / satin

grubość szkła (mm): 10; 12	glass thickness (mm): 10; 12
zalecana siła dokręcania śrub (Nm): M6: 15; M8: 20	recommended torque force for the screws (Nm): M6: 15; M8: 20
dla zamka: PL50	for corner lock: PL50

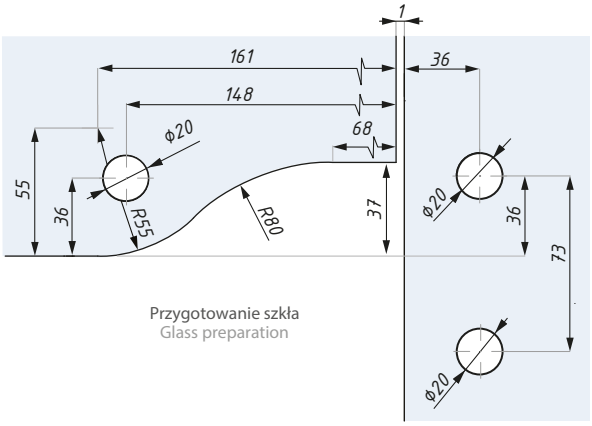

Przygotowanie szkła
Glass preparation

PL34

Zamek
Lock patch

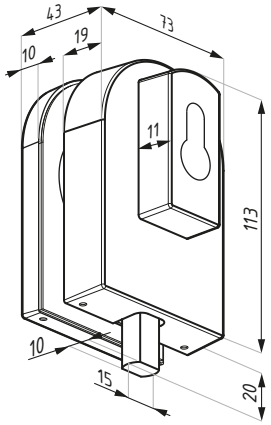

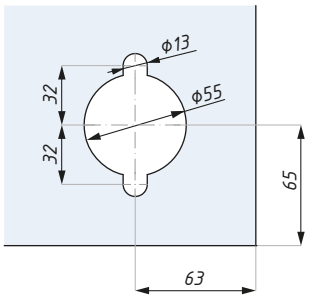

Przygotowanie szkła
Glass preparation



Kod / Code	Materiał / Material	Wykończenie / Finish
PL34PSS	stal nierdzewna / stainless steel	połysk / polish
PL34SSS	stal nierdzewna / stainless steel	satyna / satin

grubość szkła (mm): 8; 10; 12	glass thickness (mm): 8; 10; 12
zalecana siła dokręcania śrub (Nm): M6: 15; M8: 20	recommended torque force for the screws (Nm): M6: 15; M8: 20
nie zawiera wkładki	cylinder not included

PL50

Zamek narożny
Corner lock

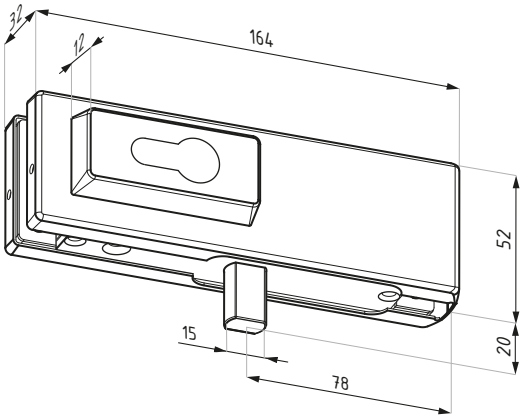

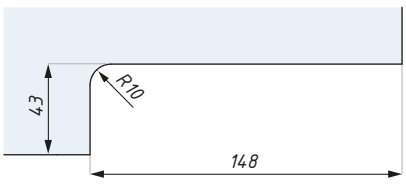

Przygotowanie szkła
Glass preparation



Kod / Code	Materiał / Material	Wykończenie / Finish
PL50PSS	stal nierdzewna / stainless steel	połysk / polish
PL50SSS	stal nierdzewna / stainless steel	satyna / satin

grubość szkła (mm): 10; 12	glass thickness (mm): 10; 12
zalecana siła dokręcania śrub (Nm): M6: 15; M8: 20	recommended torque force for the screws (Nm): M6: 15; M8: 20
nie zawiera wkładki	cylinder not included

Quality product of P&H

US50

Zamek centralny
Central lock



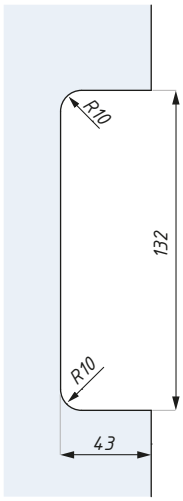

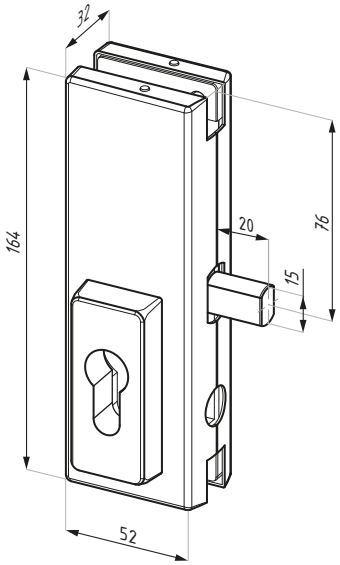

Przygotowanie szkła
Glass preparation

Kod / Code	Materiał Material	Wykończenie Finish
US50PSS	stal nierdzewna / stainless steel	połysk / polish
US50SSS	stal nierdzewna / stainless steel	satyna / satin

grubość szkła (mm): 10; 12	glass thickness (mm): 10; 12
zalecana siła dokręcania śrub (Nm): M6: 15; M8: 20	recommended torque force for the screws (Nm): M6: 15; M8: 20
nie zawiera wkładki	cylinder not included

GK50

Przeciwkaseta
Central strike patch



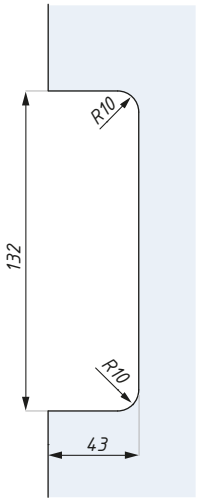

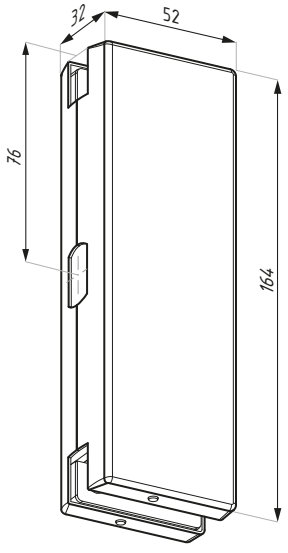

Przygotowanie szkła
Glass preparation

Kod / Code	Materiał Material	Wykończenie Finish
GK50PSS	stal nierdzewna / stainless steel	połysk / polish
GK50SSS	stal nierdzewna / stainless steel	satyna / satin

grubość szkła (mm): 10; 12	glass thickness (mm): 10; 12
zalecana siła dokręcania śrub (Nm): M6: 15; M8: 20	recommended torque force for the screws (Nm): M6: 15; M8: 20
dla zamka: US50	for lock: US50

PM88

Wkładka
Euro-pofile cylinder

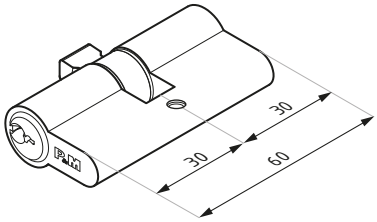

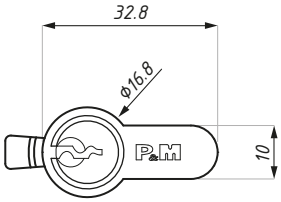



Kod / Code	Materiał Material	Wykończenie Finish
PM88	mosiądz / brass	chrom satyna / satin chrome

PM88T

Wkładka
Euro-pofile thumb-turn cylinder

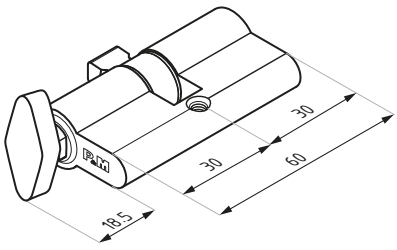

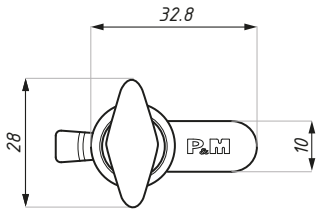



Kod / Code	Materiał Material	Wykończenie Finish
PM88TPC	mosiądz / brass	chrom połysk / polish chrome
PM88TSC	mosiądz / brass	chrom satyna / satin chrome

US623

Zamek z gałką
Turn knob lock



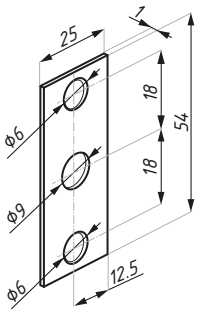

Pytka do zamka
Keeper plate

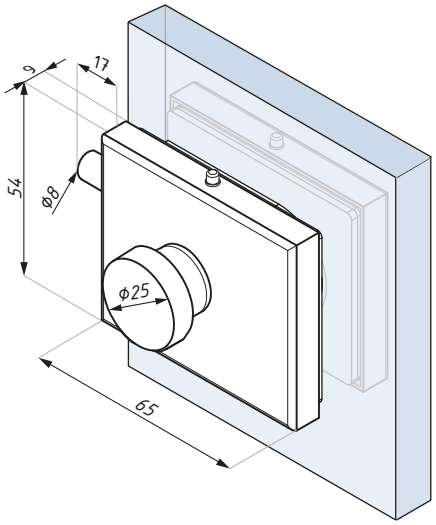

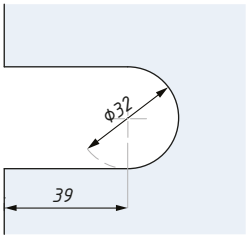

Przygotowanie szkła
Glass preparation

Kod / Code	Materiał / Material	Wykończenie / Finish
US623SSS	stal nierdzewna / stainless steel	satyna / satin

grubość szkła (mm): 8; 10; 12
glass thickness (mm): 8; 10; 12

GK623

Przeciwkaseta
Strike patch



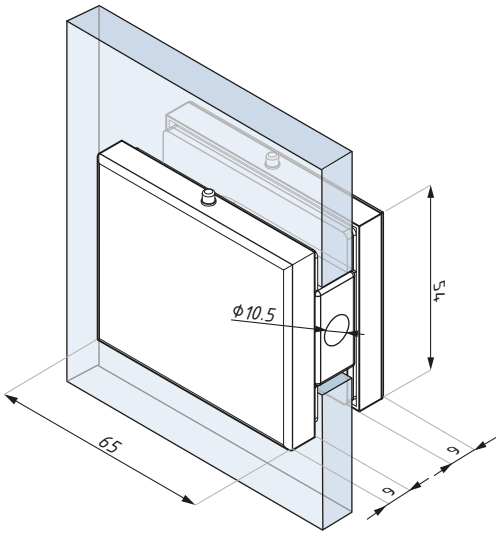

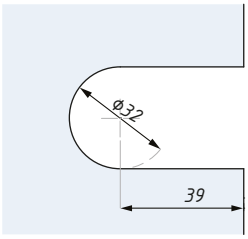

Przygotowanie szkła
Glass preparation

Kod / Code	Materiał / Material	Wykończenie / Finish
GK623SSS	stal nierdzewna / stainless steel	satyna / satin

grubość szkła (mm): 8; 10; 12
glass thickness (mm): 8; 10; 12
dla zamka: US623
for lock: US623

US627

Zamek (bez wycięć w szkle)
Lock (without glass notch)

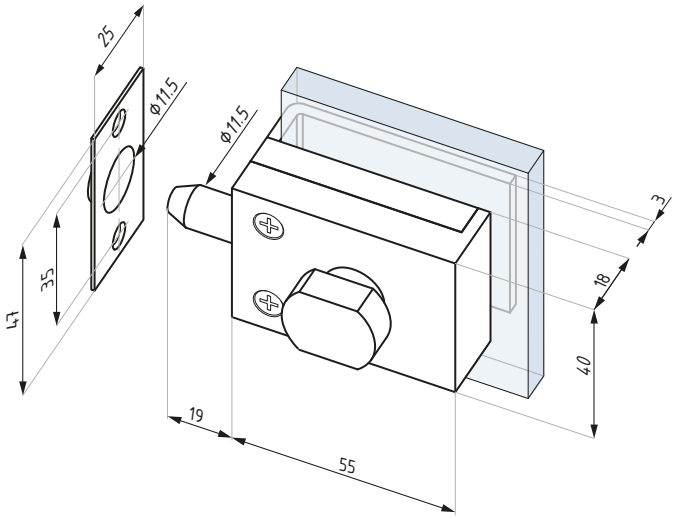



Kod / Code	Materiał Material	Wykończenie Finish
US627PSS	stal nierdzewna / stainless steel	połysk / polish
US627SSS	stal nierdzewna / stainless steel	satyna / satin

grubość szkła (mm): 8; 10; 12 — glass thickness (mm): 8; 10; 12
dla przeciwkasety: GK627 — for strike: GK627

GK627

Przeciwkaseta (bez wycięć w szkle)
Strike patch (without glass notch)

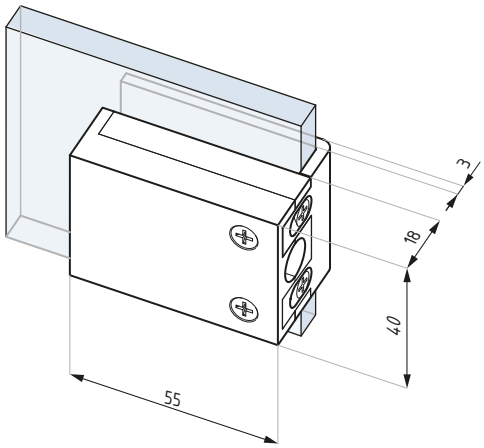



Kod / Code	Materiał Material	Wykończenie Finish
GK627PSS	stal nierdzewna / stainless steel	połysk / polish
GK627SSS	stal nierdzewna / stainless steel	satyna / satin

grubość szkła (mm): 8; 10; 12 — glass thickness (mm): 8; 10; 12
dla zamka: US627 — for lock: US627

Quality product of P&M

US629

Zamek (bez wycięcia w szkle)
Lock (without glass notch)



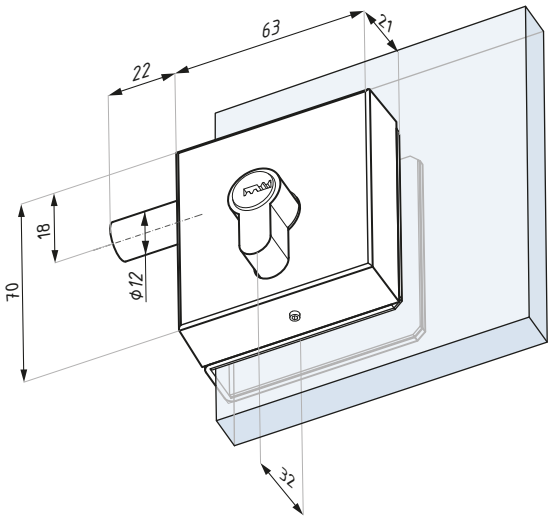

Kod / Code	Materiał Material	Wykończenie Finish
US629PSS	stal nierdzewna / stainless steel	połysk / polish
US629SSS	stal nierdzewna / stainless steel	satyna / satin

grubość szkła (mm): 10; 12	glass thickness (mm): 10; 12
zawiera półwkładkę	cylinder included

GK629

Przeciwkaseta (bez wycięcia w szkle)
Strike patch (without glass notch)



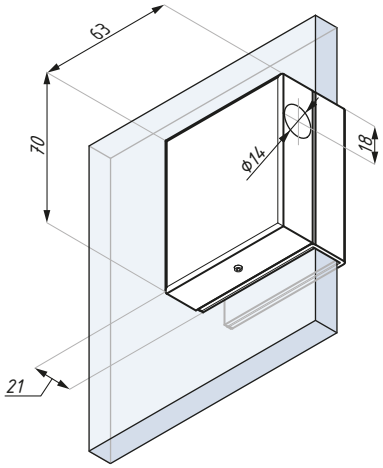

Kod / Code	Materiał Material	Wykończenie Finish
GK629PSS	stal nierdzewna / stainless steel	połysk / polish
GK629SSS	stal nierdzewna / stainless steel	satyna / satin

grubość szkła (mm): 10; 12	glass thickness (mm): 10; 12
dla zamka: US629	for lock: US629

PD24

Płytka z trzpieniem
Top pivot

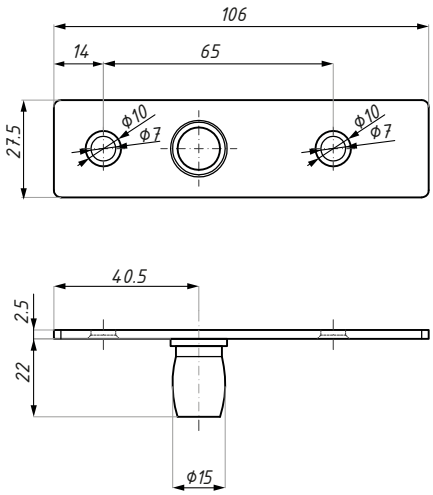



Kod / Code	Materiał / Material	Wykończenie / Finish
PD24SSS	stal nierdzewna / stainless steel	satyna / satin

dla: PD20 — for: PD20

PD24-OSLH

Płytka z trzpieniem z przesuniętą osią (lewa)
Top pivot, offset (left handed)

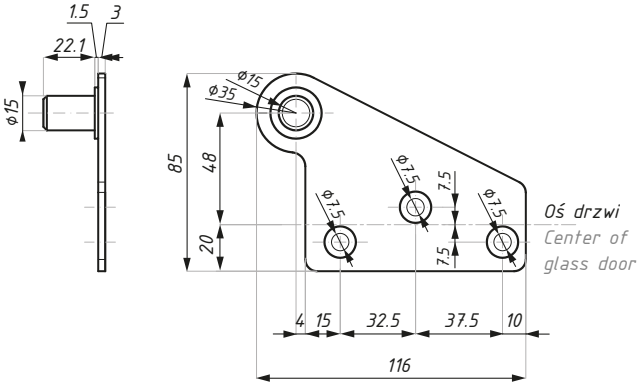



Kod / Code	Materiał / Material	Wykończenie / Finish
PD24-OSLHSSS	stal nierdzewna / stainless steel	satyna / satin

dla: PD20-OSLH — for: PD20-OSLH

PD24-OSRH

Płytka z trzpieniem z przesuniętą osią (prawa)
Top pivot, offset (right handed)

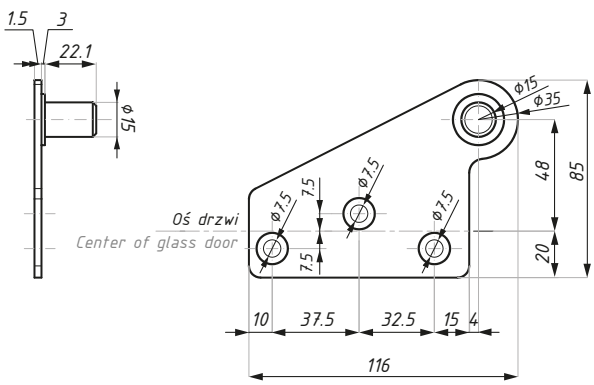



Kod / Code	Materiał / Material	Wykończenie / Finish
PD24-OSRHSSS	stal nierdzewna / stainless steel	satyna / satin

dla: PD20-OSRH — for: PD20-OSRH

PD15

Łożysko dolne
Floor pivot



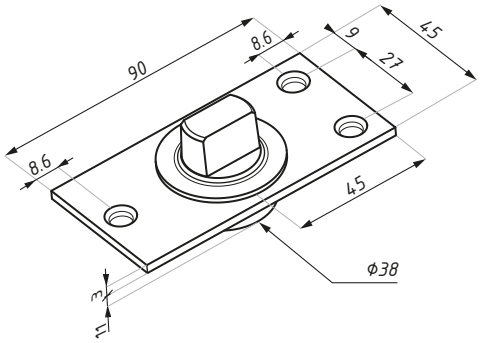

Kod / Code	Materiał Material	Wykończenie Finish
PD15SSS	stal nierdzewna/ stainless steel	satyna / satin

max. ciężar drzwi (kg): 150 — max. door weight (kg): 150
dla: PD10; PD10OS — for: PD10; PD10OS

9001WS

Gniazdo przeciwkurzowe
Dust proof bolt keeper



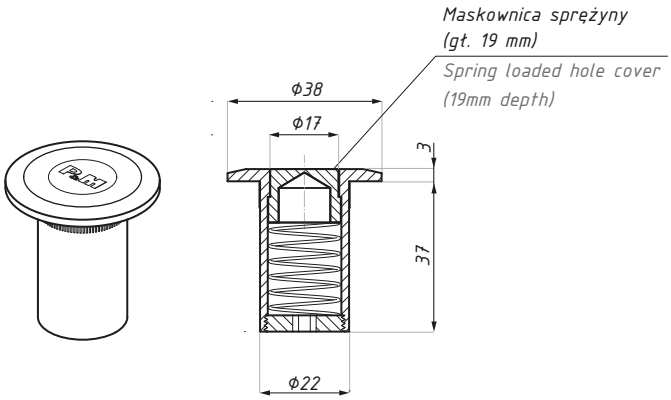

Kod / Code	Materiał Material	Wykończenie Finish
9001WS SSS	stal nierdzewna / stainless steel	satyna / satin

dla zamków: PL50 i PL34 — for locks: PL50 & PL34

9002

Gniazdo mimośrodowe
Eccentric bush



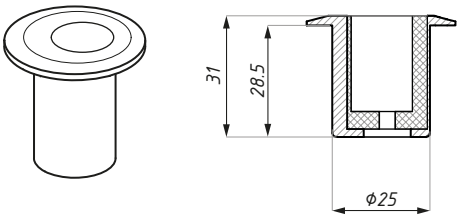

Kod / Code	Wykończenie / Finish
9002	satyna / satin

materiał: stal nierdzewna — material: stainless steel

9137

Gniazdo
Bolt keeper cup

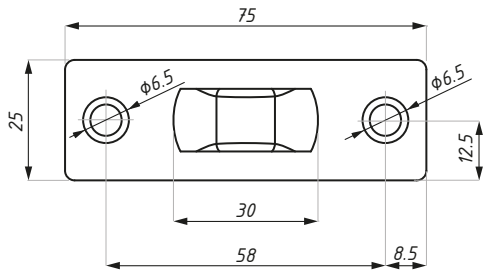

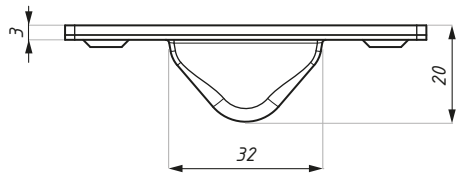



Kod / Code	Materiał Material	Wykończenie Finish
9137SSS	stal nierdzewna / stainless steel	satyna / satin

9128

Stoper montowany w podłodze
Door stopper

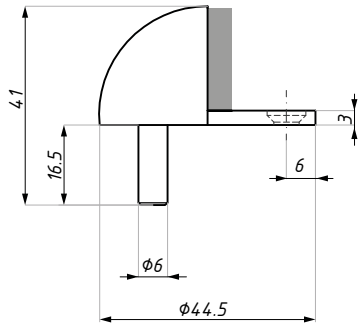



Kod / Code	Materiał Material	Wykończenie Finish
9128SSS	stal nierdzewna / stainless steel	satyna / satin

9129

Stoper montowany w podłodze
Door stopper

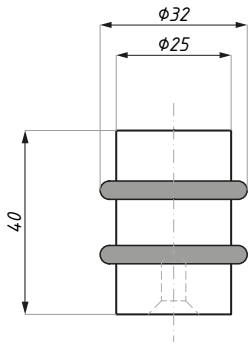



Kod / Code	Materiał Material	Wykończenie Finish
9129SSS	stal nierdzewna / stainless steel	satyna / satin

Quality product of P&H

110H

Stoper montowany na naświetlu
Overhead door stopper



Kod / Code	Materiał Material	Wykończenie Finish
110HPC	stal nierdzewna / stainless steel	połysk / polish
110HSC	stal nierdzewna / stainless steel	satyna / satin

grubość szkła (mm): 8; 10; 12 glass thickness (mm): 8; 10; 12

PRZYKŁADOWE ROZWIĄZANIA

EXAMPLE LAYOUT

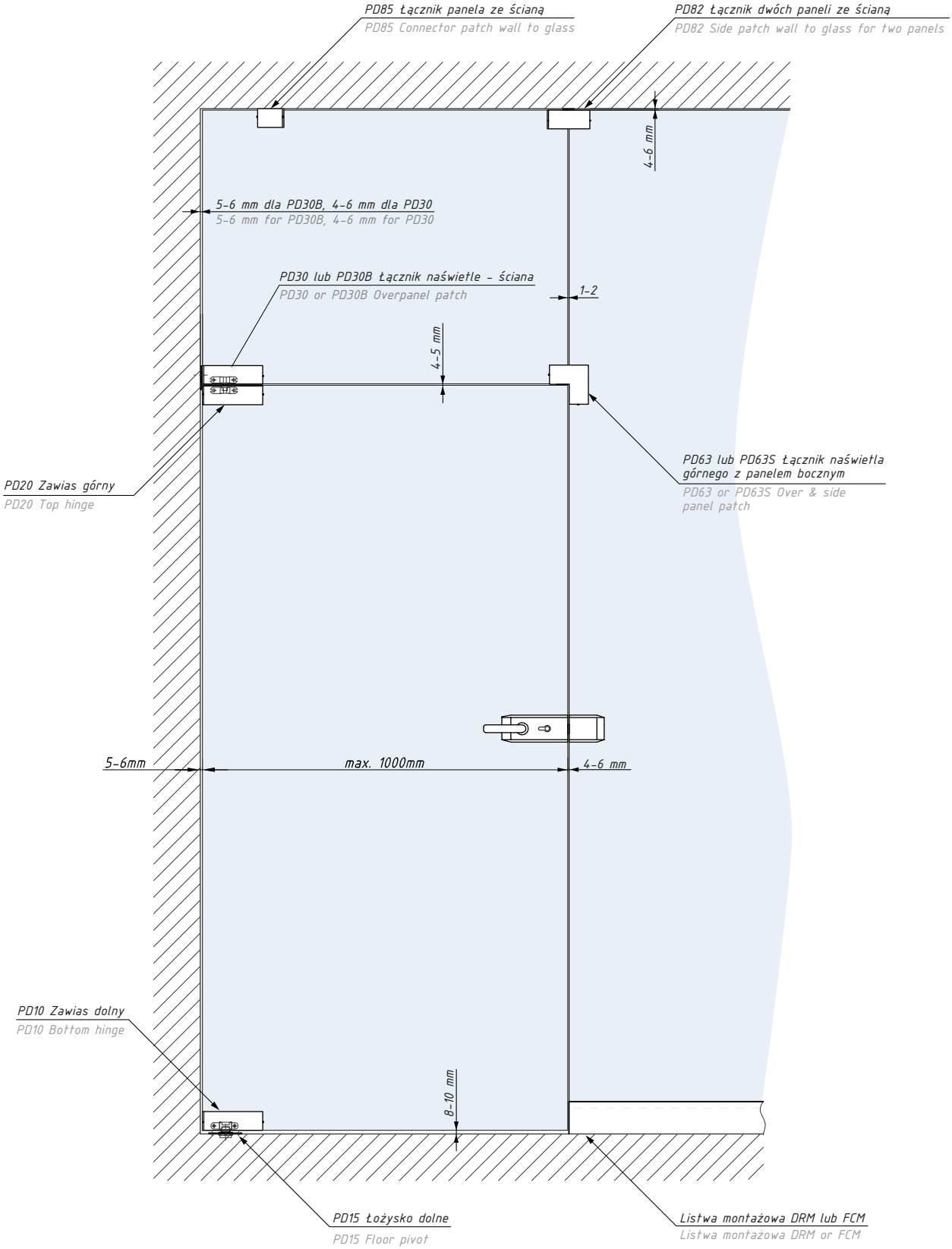

PRZYKŁADOWE ROZWIĄZANIA

EXAMPLE LAYOUT

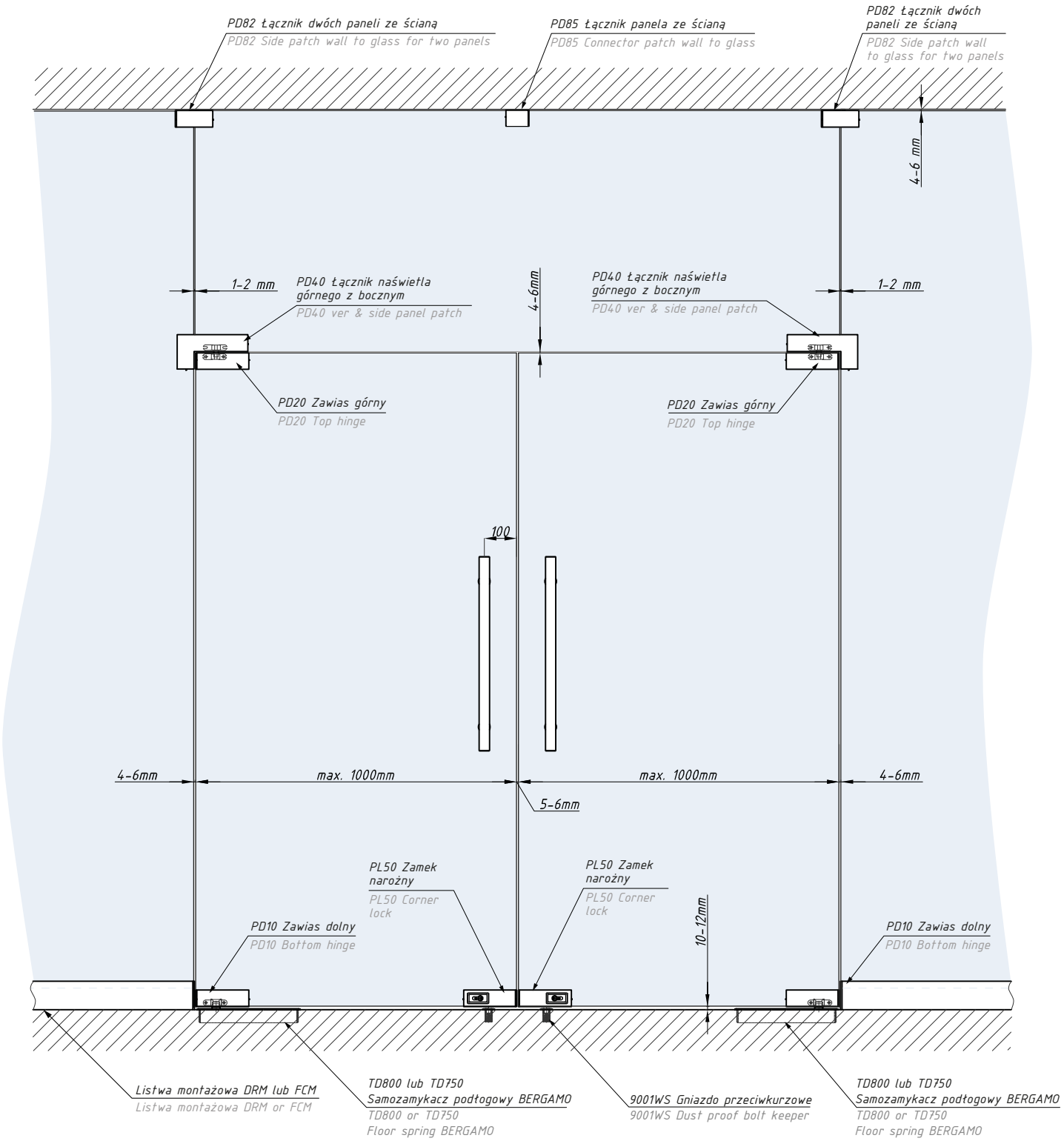

PRZYKŁADOWE ROZWIĄZANIA

EXAMPLE LAYOUT

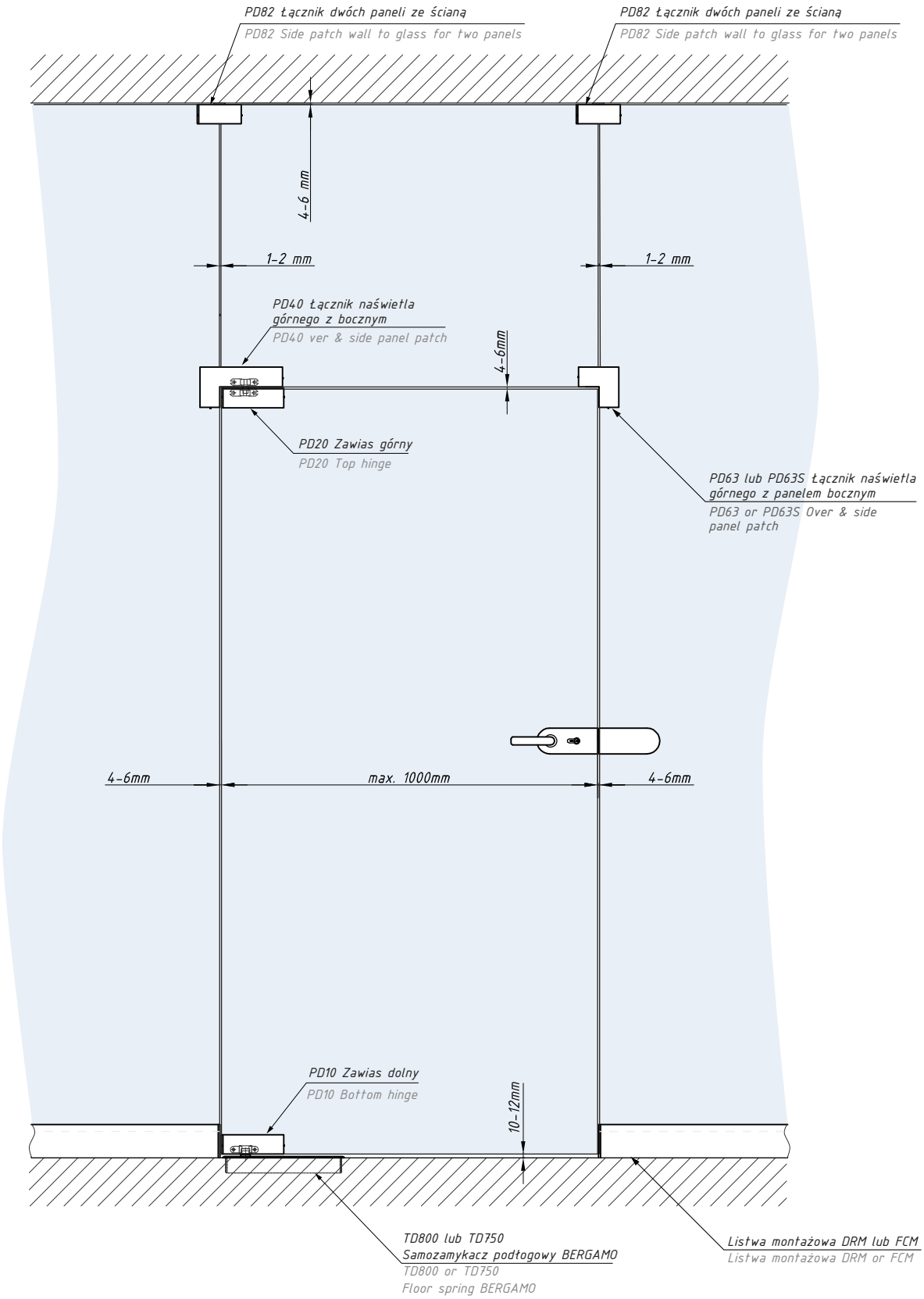

PRZYKŁADOWE ROZWIĄZANIA

EXAMPLE LAYOUT

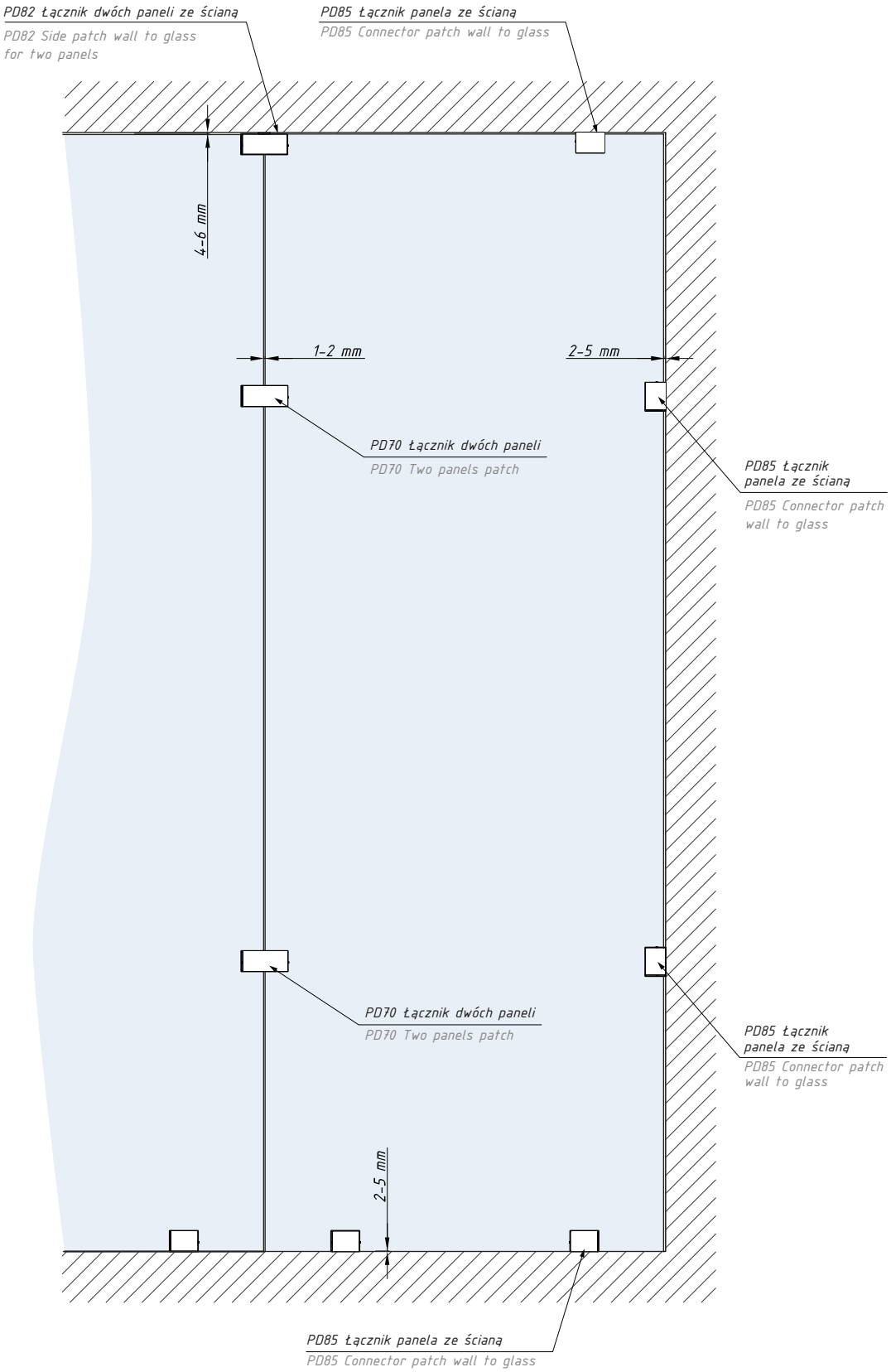


www.cdapolska.pl

CDA POLSKA sp. z o.o. sp. k.

SIEDZIBA WROCŁAW

ul. Robotnicza 60
53-608 Wrocław

T: +48 71 797 80 28
F: +48 71 797 80 27
biuro@cdapolska.pl

ODDZIAŁ GDYNIA

ul. Morska 306 A
81-006 Gdynia

T/F: +48 58 719 28 78
gdynia@cdapolska.pl

ODDZIAŁ WARSZAWA

ul. Łodygowa 25
03-687 Warszawa

T/F: +48 22 675 05 89
warszawa@cdapolska.pl

www.cdapolska.pl